ОПОВЕЩАТЕЛЬ ПОЖАРНЫЙ ЗВУКОВОЙ ГИДРАВЛИЧЕСКИЙ МОДЕЛИ WMA-1

WATER MOTOR ALARM MODEL WMA-1

СЕРТИФИКАЦИЯ

Клейма FM, UL, VdS.
Сертификация ВНИИПО России.

Сертификат соответствия техническому регламенту о требованиях пожарной безопасности:
№ C-US.ПБ34.В.00177
(срок действия 08.04.2010 – 08.04.2013).

ГАРАНТИЯ

Поставщик гарантирует отсутствие дефектов в материалах и технологии изготовления оборудования в течение ***одного года*** со дня отгрузки оборудования (гарантийного периода).

ОФОРМЛЕНИЕ ЗАКАЗА

Указать модель.

Вес: 5,2 кг.

1	Гидравлическая турбина
2	Опорная шайба
3	Гильза приводного вала
4	Приводной вал
5	Основание колокола
6	Ударник
7	Колокол
8	Колпачковая гайка $^3/_8$"

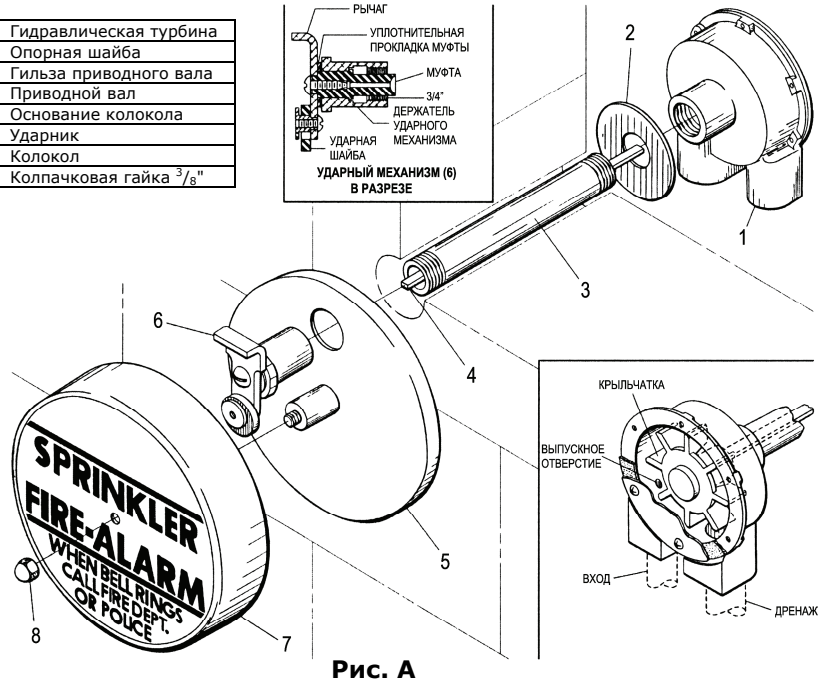

Рис. А
Гидравлический пожарный оповещатель модели WMA-1

Характеристики уровня звука

Давление (бар)	Положение A, дБ	Положение B, дБ	Положение C, дБ	Среднее, дБ
0,5	76,7	70,1	76,5	74,4
2	89,3	82,1	88,6	86,7
3	92,1	85,1	91,7	89,6
10	100,1	94,0	99,6	97,9

Стандартная впускная обвязка:
1 - Ниппель ¾" x 3" (2 шт.)
2 - Угольник 90°, ¾"
3 - Тройник ¾" x ¼" x ¾" с заглушкой ¼"
4 - Штуцер ¾"

Дополнительная дренажная обвязка:
A - Угольник 90°, 1"
B - Угольник 45°, 1"
C - Пластина на стену
D - Труба 1" x 1"-6"

Примечания:
1. Показаны номинальные установочные размеры.
2. Размеры указаны в дюймах (мм).
3. Трубы, показанные пунктиром, не входят в поставку оповещателя WMA-1.
4. Все компоненты обвязки гальванизированы.
   1" (1 дюйм) = 25,4 мм
   1′ (1 фут) = 0,3048 м

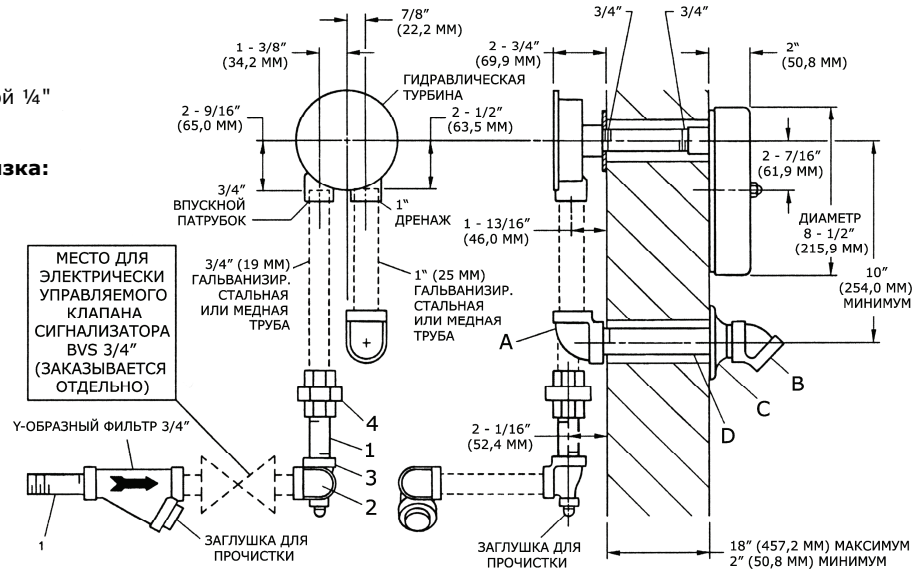

Рис. В
Типовая установка гидравлического оповещателя модели WMA-1

«Фирма Огнеборец» Центральный офис: 127238, г. Москва, Дмитровское шоссе, д. 81, стр. 1. Тел/факс: (495) 744-06-23 (многоканальный) E-mail: 7440623@ognebor.ru
Филиал в Санкт-Петербурге: 199034, г. Санкт-Петербург, 16-я линия В. О., д. 7. Тел/факс: (812) 327-14-01, 327-72-36 E-mail: eshub@spb.ognebor.ru
Представительство в Самаре: 443082, г. Самара, ул. Карла Маркса, д. 33. Тел./факс: (846) 338-15-52, 340-91-60/61/64 E-mail: volgasa@mail.ru
Филиал в Новосибирске: 630110, г. Новосибирск, ул. Писемского, д. 1а, корп. 7. Тел./факс: (383) 363-04-35 E-mail: sibir@sib.ognebor.ru